ventum movens
one vision, one way

TECHNISCHES DATENBLATT
November 2026 | Rev. 02

vm-15

15 kW | Leistungsklasse

Diffusor- und Fowler-Windturbine

Technische Basisdaten aus AWP-Unterlagen (2022) · Auslegungsstand

Durchmesser mit Fowler	**3.088 mm**
Durchmesser Einströmung	**2.165 mm**
Gesamttiefe	**1.112 mm**
Gewicht (Auslegungswert)	**250 kg**
Anlaufgeschwindigkeit	**2,5 m/s**
Leistung bei ca. 12 m/s	**3.003 W**
Max. Leistung bei ca. 20 m/s	**15.355 W**
Sturmabschaltung (historisch)	**28 m/s**
Max. Drehzahl	**824 U/min**
Bremssystem	**Magnetbremse**
Not-System	**Not-Aus mechanisch**
Schallentwicklung (historisch)	**max. 45 dB**
Monitoring	**Online-Monitoring / Windfühler**
Materialien	**Diffusor: Kunststoff / Rotor: Carbon**
Verpackung	**Mehrweg**
Wechselrichter (geplant)	**Fronius & SMA**

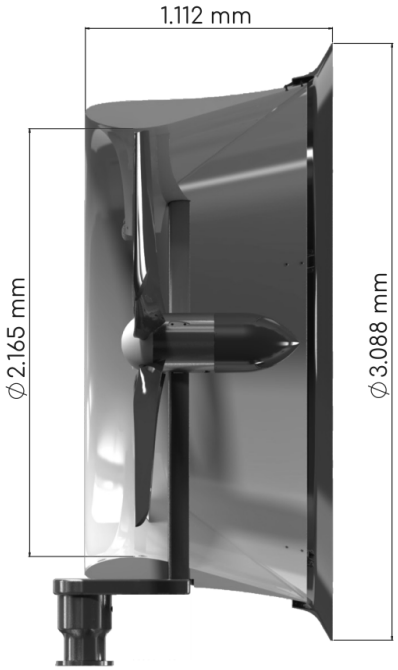

Mastsystem, Garantie und Sicherheitsparameter: projektspezifisch zu bestätigen.
Historische Umwelt- und Zulassungsaussagen sind nicht als aktuelle Nachweise übernommen.

Leistungsdaten

Wind [m/s]	Leistung [W]
4	102
5	205
6	355
7	593
8	846
9	1.252
10	1.708
11	2.304
12	3.003
13	3.767
14	4.645
15	5.753
16	7.000
17	8.900
18	10.671
19	13.355
20	15.355

Leistungskurve

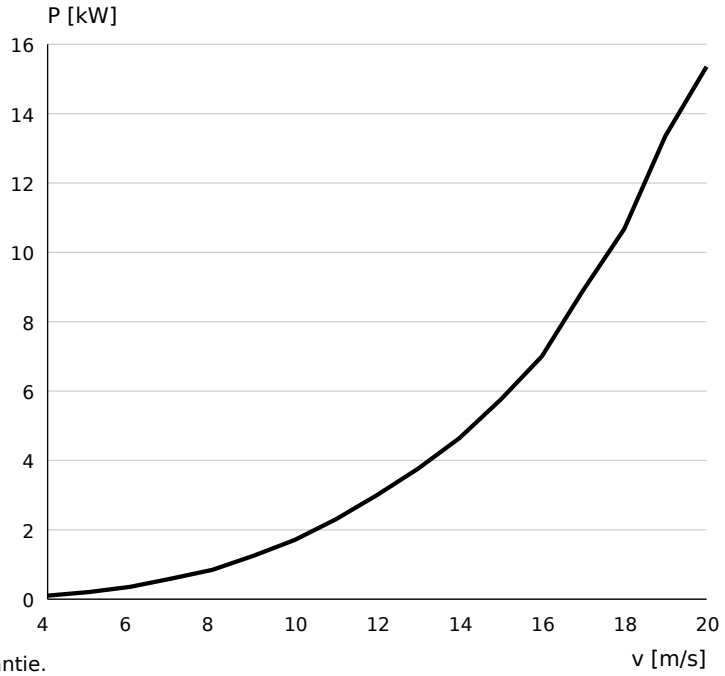

Leistungskurve aus historischen Tabellenwerten; keine Ertragsgarantie.

Alle technischen Angaben vor verbindlicher Offerte bestätigen. Fronius / SMA: Auslegung offen.